DIP Переключатель RH3H

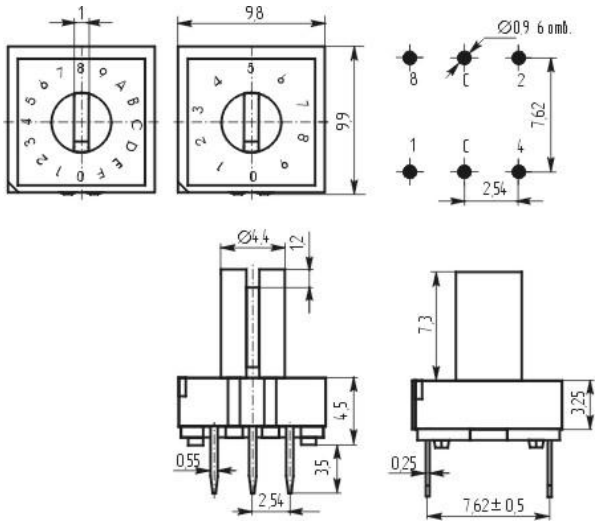

	Код				
	C	1	2	4	8
0	●				
1	●	●			
2	●		●		
3	●	●	●		
4	●			●	
5	●	●		●	
6	●		●	●	
7	●	●	●	●	
8	●				●
9	●	●			●

10 позиций

	Код				
	C	1	2	4	8
0	●				
1	●	●			
2	●		●		
3	●	●	●		
4	●			●	
5	●	●		●	
6	●		●	●	
7	●	●	●	●	
8	●				●
9	●	●			●
A	●		●		●
B	●	●	●		●
C	●			●	●
D	●	●		●	●
E	●		●	●	●
F	●	●	●	●	●

16 позиций

Технические характеристики

Рабочая температура: -20 °C ... +85 °C
Температура хранения: -40 °C ... +85 °C
Срок службы: 25,000 циклов
Рабочее усилие: 120 ± 30 gf
Непереключаемые максимальные параметры: 400 мА, 42 VDC
Переключаемые: 100мА, 42 VDC
Сопротивление контактов: 80 m Ω max
Сопротивление изоляции: 100 MΩ min at 500 VDC
Диэлектрическая прочность: 500 VAC / 1 minute
Влагозащита: пыле и водо непроницаемый

Процесс монтажа

- Для автоматизированного монтажа рекомендуемая температура 260 ºC мах 10 секунд
- Ручной монтаж: 350 ºC в течение 4 секунд (мощность паяльника не более 30Вт)
- Для паяльной ванны 280°C в течение 5 секунд
- Промывайте переключатели спреем сверху